INDUSTRIAL, BUILDING, MARINE, OFFSHORE

IBMO Uienringafdichting

►Één afdichting voor meerdere doorvoermaten!

Dit systeem is gas- en waterdicht en toepasbaar voor **alle gangbare doorvoerleidingen** met een uitwendige maat van 34 tot en met 160 mm. De Uienringafdichting kan worden geïnstalleerd in een boorgat of in een instortvoorziening.

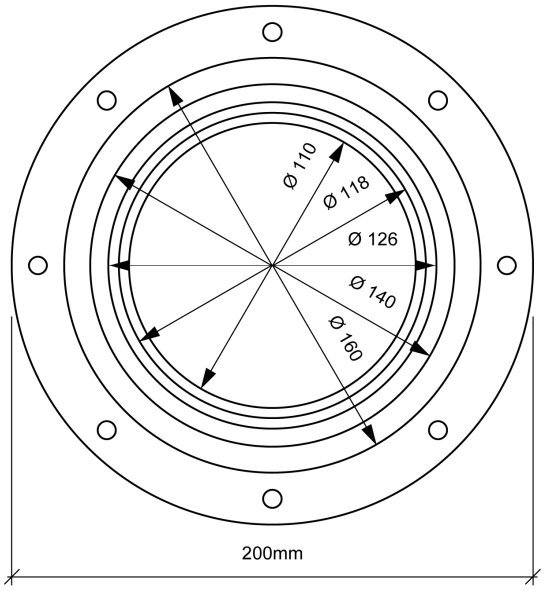

►Voordelen:

- Hoge kwaliteit en robuust materiaal zoals A2-roestvast staal en EPDM rubber
- Gas- en waterdicht
- Kostenbesparing voor standaarddoorvoeringen
- Snelle en gemakkelijke montage
- Geluid isolerend
- Bescherming tegen knaagdieren

Maatvoeringen IBMO Uienringafdichting

Bestelcode	Boorgat/instortvoorziening (a)	Doorvoerleiding/kabel (b)
URA 100	100 mm	34, 43, 50, 63 mm
URA 125	125 mm	63, 83 mm
URA 150	150 mm	83, 92, 110 mm
URA 200	200 mm	110, 118, 125, 135, 140, 160 mm

Bestelvoorbeeld:	**(a)** = Boorgat/instortvoorziening inwendig Ø 150 mm
URA - (a)	**(b)** = Doorvoerleiding/kabel uitwendig Ø 83 mm of Ø 110 mm
	Uienringafdichting URA 150

IBMO – Lorentzstraat 13 - 2665 JG - Bleiswijk - Tel: 010 522 75 05 - Fax: 010 476 31 45
e-mail: info@ibmo.eu website: www.ibmo.eu

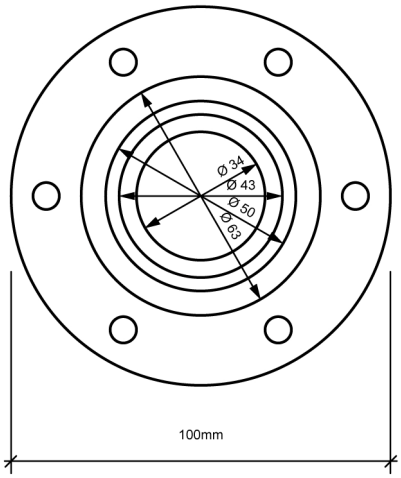

URA 100, doorvoermogelijkheden 34, 43, 50 en 63 mm**.**

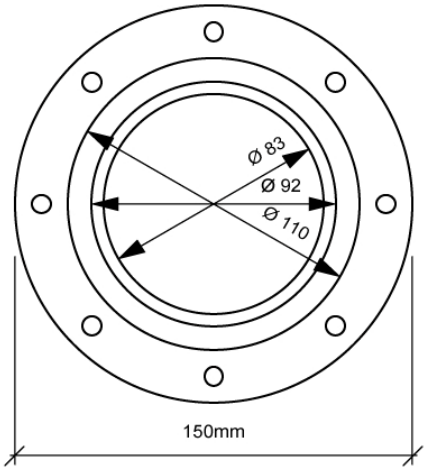

URA 150, doorvoermogelijkheden 83, 92 en 110 mm**.**

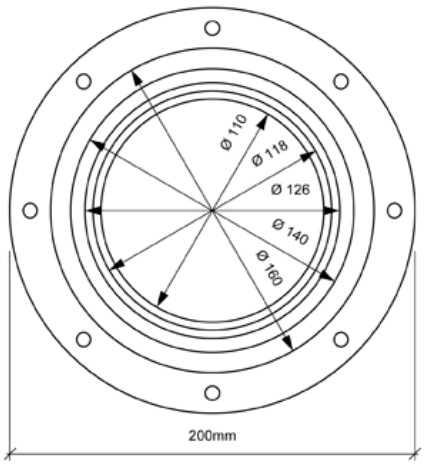

URA 200, doorvoermogelijkheden 110,118,125,140 en 160 mm**.**

IBMO – Lorentzstraat 13 - 2665 JG - Bleiswijk - Tel: 010 522 75 05 - Fax: 010 476 31 45
e-mail: info@ibmo.eu website: www.ibmo.eu

INDUSTRIAL, BUILDING, MARINE, OFFSHORE

IBMO Uienringafdichting

Gebruiksaanwijzing

(één afdichting voor meerdere diameters!)

1. De IBMO Uienringafdichting bestaat uit een aantal afpelbare lagen rubber.

2. Op eenvoudige en snelle wijze maakt u een afdichting in de gewenste maat. Vouw het rubber naar buiten en maak een snede als op de afbeelding.

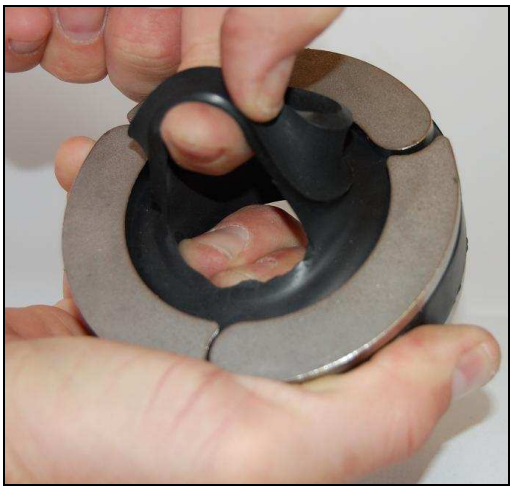

3. Pak de ring beet en trek hem in zijn geheel los.

4. U heeft nu de afdichting die u nodig heeft.

IBMO – Lorentzstraat 13 - 2665 JG - Bleiswijk - Tel: 010 522 75 05 - Fax: 010 476 31 45
e-mail: info@ibmo.eu website: www.ibmo.eu